PELLETMACHINE
MET VLAKKE MATRIJS
TWPM150 - TWPM200 - TWPM230
GEBRUIKSAANWIJZING

Gebruikershandleiding

Vertaling van de oorspronkelijke gebruiksaanwijzing

Rabe Trading

Jagersweg 6a, 7468 PG Enter | rabetrading.com

1. Uw machine leren kennen

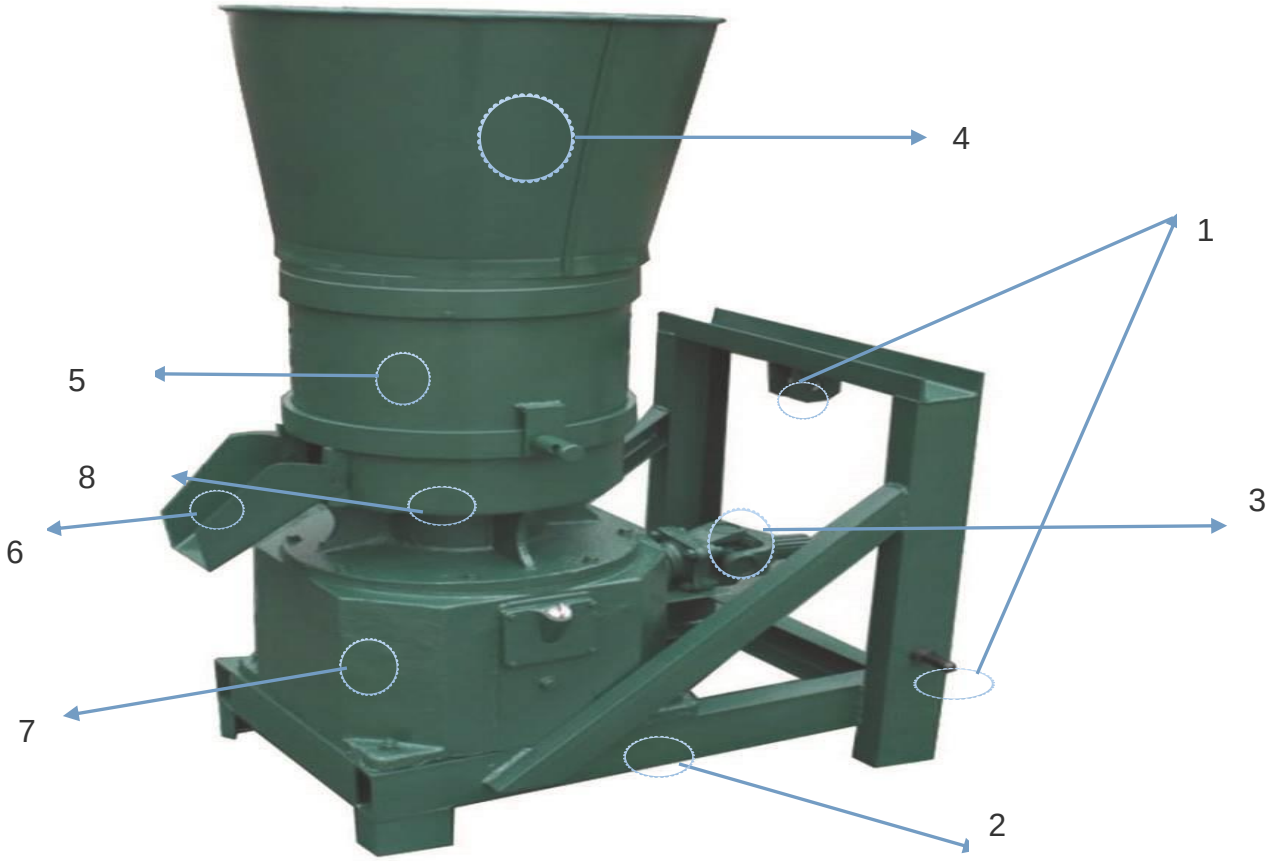

---

1. Aansluitgat driepuntshef
2. Frame
3. Aftakas
4. Vultrechter
5. Bovenste behuizing
6. Uitloopgoot
7. Tandwielkast
8. Onderste behuizing

Werking

De pelletmachine wordt aangedreven door een motor; daarbij zijn uiteenlopende vermogens mogelijk. Via een aandrijfas gaan de matrijs en de persrollen draaien. De grondstof voor de pellets, bijvoorbeeld zaagsel, wordt door de persrollen in de matrijs geperst. Door de druk en de wrijving in de matrijs warmt de grondstof op tot een temperatuur van 60-80 °C. Door de stijging van druk en temperatuur bindt het materiaal zich tot samengeperste pellets, die na afkoeling zeer stevig zijn. Afhankelijk van het te persen materiaal moet extra bindmiddel worden toegevoegd. De diameter van de pellets wordt bepaald door de gatdiameter van de matrijs. Matrijzen zijn te bestellen met de volgende gatdiameters: 2,5 mm, 4 mm, 6 mm, 8 mm,

10 mm en 12 mm.

Aansluiten op de trekker

1. Controleer de cardanas.



2. Sluit de onderstaande onderdelen aan op de pelletmachine.



Zo ziet de voltooide aansluiting eruit:



Kies de stand van de spievertanding.



Koppelen aan de trekker



Voltooi de aansluiting zoals hieronder





Opmerking:

Soms is de cardanas te lang voor de trekker, of juist te kort voor de

trekker. U hoeft dan alleen een stuk ijzer op het frame te lassen, passend bij de lengte van de cardanas.

2. Opstelling

1. Plaats de machine op een stevige, veilige en goed droge plek.
2. Houd onbevoegden uit de buurt van de machine.
3. Gebruik de machine niet bij een temperatuur onder 10 °C.
4. Controleer vóór gebruik of alle bouten en moeren goed vastzitten.
5. Vul de vultrechter met grondstof. Regel daarna de hoeveelheid grondstof met de doseerschijf.





Inlopen van de matrijs

Controleer na het aansluiten van de pelletmachine eerst het draaien van de matrijs. De draairichting van de matrijs moet overeenkomen met de pijl. Zorg ervoor dat al deze instellingen door een vakkundig persoon worden uitgevoerd.

Voordat u voor het eerst pellets maakt, is het belangrijk de matrijs van de machine in te lopen; daardoor wordt de matrijs glad en schoon. Hiervoor hebt u nodig:

- 50 kg meel
- 50 kg fijn zand (bijv. speelzand)
- 5 liter plantaardige olie



Meng de materialen in een emmer en pers het mengsel 10-20 keer volledig door de matrijs.



3. Gebruik van de pelletmachine

3.1 WAARSCHUWING

Houd u tijdens het gebruik van de pelletmachine aan de volgende veiligheidsregels:

1. Zet de machine stil wanneer u onderhoud uitvoert of de machine vervoert.
2. Draag altijd geschikte persoonlijke beschermingsmiddelen: gehoorbescherming, oogbescherming, antislipschoenen en nauwsluitende kleding. Gebruik de machine nooit met lang, loshangend haar.
3. Steek geen lange voorwerpen in de vultrechter.
4. Zorg dat de machine en de aansluitingen niet in contact komen met water.
5. Blijf tijdens het gebruik uit de buurt van open vuur.

3.2 DE MACHINE INSTELLEN

1. Schakel de machine uit door de trekker stil te zetten.
2. Controleer of alle bouten en schroeven goed vastzitten.
3. Smeer vóór het eerste gebruik alle lagers met wiellagervet. Herhaal het smeren ten minste om de 10 bedrijfsuren.

4. Stel de druk van de persrollen in. Draai hiervoor aan de matrijs en kijk of die onder de persrollen door kan draaien. De afstand tussen de persrollen en de matrijs moet 0,1-0,3 mm zijn.



3.3 Pellets maken

Controleer de consistentie van de grondstof. Zie de vier grondstoffen voor pellets in het volgende hoofdstuk.

1. Start de trekker. De matrijs gaat nu draaien.
2. Zet een opvangbak (bijv. een emmer) bij de uitloopgoot.
3. Sluit eerst de doseerschijf. Vul daarna de vultrechter. Draai de doseerschijf geleidelijk open.
4. Na korte tijd vallen de pellets in de uitloopgoot en kunt u ze opvangen. De pellets bereiken pas na afkoeling hun uiteindelijke hardheid.
5. Voeg de rest van de grondstof toe en verwissel de opvangbak zodra die vol is.
6. Zet de machine tijdens het persen niet stil (behalve in noodgevallen), anders raakt de machine verstopt bij het opnieuw starten.
7. Zet de machine stil met de stopknop van de trekker.
8. Reinig de machine na elk gebruik. Deze stap is erg belangrijk: als de grondstof volledig afkoelt, blijft die in de rollenbehuizing zitten en is die moeilijk te verwijderen.

Opmerking: Levert de eerste proefdraai van de machine geen goede pellets op, doe de geproduceerde pellets dan opnieuw in de toevoeropening. Voeg dan meer bestanddelen toe, bijvoorbeeld zaagsel, die de kwaliteit van de pellets kunnen verbeteren.

3.4 Storingen en onderhoud

De machine maakt geen pellets:

Ongeschikt materiaal.
Materiaal te droog of te vochtig.
Er moet een geschikt bindmiddel worden bijgemengd.

De machine is geblokkeerd of verstopt:

Zet de machine onmiddellijk stil.
Verwijder het materiaal uit de machine en reinig de machine.
Controleer de consistentie en het vochtgehalte van het materiaal.

4. Toepassing en soorten pellets

4.1 Toepassing van pellets

Pellets kunnen voor verschillende doeleinden worden gebruikt, zoals diervoeding, het verwarmen van gebouwen en de productie van meststof. Het grote voordeel van pellets ten opzichte van ander materiaal is dat ze gemakkelijk te hanteren en te vervoeren zijn en lang bewaard kunnen worden.

4.2 Basisprincipes voor het maken van pellets

Pellets kunnen van verschillende organische materialen worden gemaakt. Daarbij moet de grondstof zich laten binden tot stevige pellets en moet het vochtgehalte tussen 12% en 15% liggen. Is de grondstof te droog, dan ontstaat vaak poeder of moet het materiaal dat uit de uitloopgoot komt opnieuw worden ingevoerd. Is de grondstof te vochtig, dan worden de pellets van mindere kwaliteit. Het restvocht van de grondstof kunt u meten met een in de handel verkrijgbare vochtmeter. De deeltjes van de grondstof mogen niet langer zijn dan 5 mm, anders raakt de pelletmachine verstopt of neemt de capaciteit af. **Grondstof met langere deeltjes (bijv. houtkrullen) moet eerst met een hamermolen worden fijngemaakt.**

4.3 Soorten pellets

Hieronder staan de belangrijkste soorten pellets en de samenstelling van de grondstof die ervoor bruikbaar is.

Zaagselpellets

Grondstof: zaagsel
Toepassing: pelletverwarming

a. Mengsel met minimaal 50% den of spar: kan direct tot pellets worden geperst.
b. Mengsel met minder dan 50% den of spar: voor stevige pellets moet 0,2-2% maïs- of aardappelzetmeel worden toegevoegd. (Totaal vochtgehalte 12-15%)

Stropellets, hooipellets, miscanthuspellets

Grondstof: stro, hooi, miscanthus (gehakseld)
Toepassing: pelletverwarming, strooisel, voer
Mengsel: direct te persen (vochtgehalte 12-15%)

Voerpellets

Grondstof: stro, hooi, ander voer (gehakseld)
Toepassing: strooisel, voer
Mengsel: direct te persen (totaal vochtgehalte 12-15%)

Mestpellets

Grondstof: mest, stro/hooi (gehakseld)
Toepassing: bemesting
Mengsel: ongeveer gelijke delen (totaal vochtgehalte 12-15%)


ZAAGSEL


STRO


HOOI


GRANEN


PAPIER

5. Onderhoud en belangrijke informatie

Volg de instructies zorgvuldig en nauwgezet op; zo gaat uw pelletmachine lang mee.
Het niet opvolgen van de instructies leidt tot defecte onderdelen of ernstig letsel.

LET OP!
Blijf uit de buurt van bewegende delen. Doet u dat niet, dan leidt dit tot ernstig letsel. Zet de trekker stil voordat u onderhoud of reparaties uitvoert.
Controleer de schroeven en moeren regelmatig en draai ze vanwege de trillingen opnieuw vast.

6. Smeren

6.1 Smeer het lager van de hoofdas via de smeernippel.

Smeer dit lager om de 8 uur.



6.2 Smeer de lagers van de rollen

Deze stap is wat omslachtiger: u moet de bovenste behuizing verwijderen en de rollen eruit nemen. Smeer ze wekelijks.



7. MATRIJS VERVANGEN

01 - Zet de trekker uit.
02 - Verwijder de vultrechter.
03 - Draai de moeren op de hendel van de doseerschijf los, zoals op de foto hieronder.



04 - Draai de moeren los waarmee de twee zijden van de matrijs en de doseerschijf vastzitten.



05 - Til de doseerschijf eraf.



06 - Draai de grote moer los en verwijder hem.





07 - Neem de rollen eruit.



08 - Draai de moeren aan beide zijden van de matrijs aan.

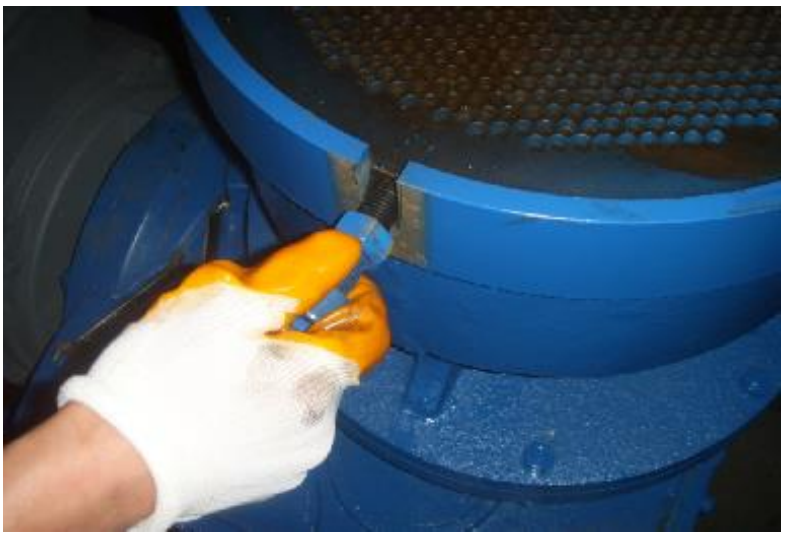

09 - Til de matrijs eruit.

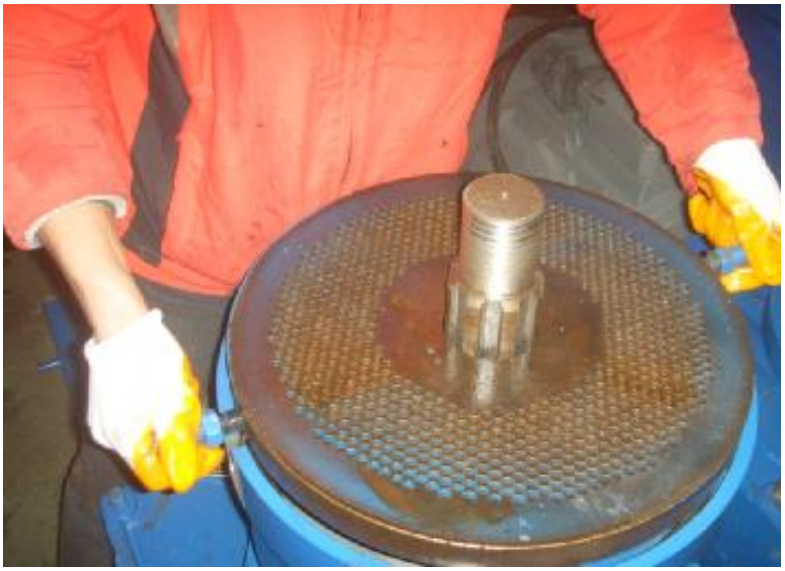

10 - Reinig de matrijs grondig en leg de nieuwe rollen en matrijs klaar.

11 - Zet de machine in omgekeerde volgorde weer in elkaar met de nieuwe rollen en matrijs.

(original)

DICHIARAZIONE CE di CONFORMITA'

(ORIGINALE)

ai sensi della direttiva 2006/42/CE e D.lgs. 17/2010

Costruttore: Settimi srl
Sede : Fraz. San Venanzo, 11 - 06049 Spoleto (PG) – Italy

Si dichiara che la macchina di propria produzione:

Designazione : **Pellettatrice PTO**
Marca/ Brand : **Geotech**
Modello /Model : **TWPM150 TWPM150 TWPM200 TWPM230**
Anno di costruzione : **2015**

alla quale questa dichiarazione si riferisce, è conforme alle seguenti direttive e norme:

2006/42/EG
2004/108/EC
2000/14/EC（rettifica 2005/88/CE）
EN 60204-1:2006
EN 12601:2001

Settimi Srl

Spoleto, 20/11/2015

Settimi Srl - Fraz. San Venanzo, 11 - 06049 Spoleto(PG) - Italy Tel. 0743/665130 E-mail : info@agrieuro.com