GEBRUIKS- EN ONDERHOUDSHANDLEIDING

ECOLOGISCHE BIO-HAKSELAAR
BIO.S2.55H, BIO.S2.65A, BIO.S2.PF, BIO.S2.MC
FABRIKANT: F.B.C. SNC of Frati Omar & C.

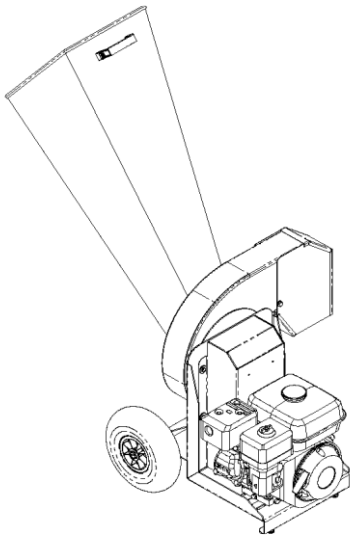

BIO.S2.55H-BIO.S2.65A

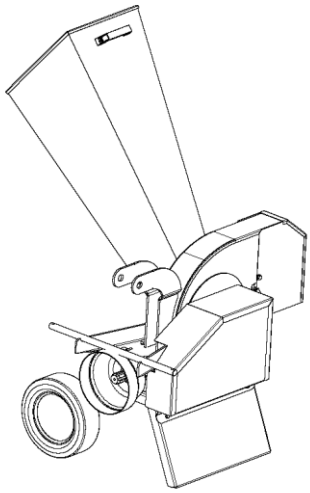

BIO.S2.PF

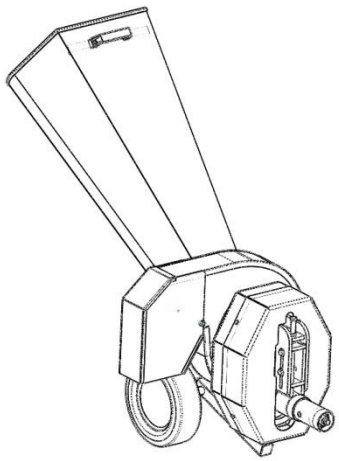

BIO.S2.MC

F.B.C. SNC OF FRATI OMAR & C.

Via Ponte Giulio, 74/A - 33085 Maniago - Pordenone - Italië

TEL:+39 0427 700123	FAX:+39 0427 700400	email: info@fbc-agriculture.com
Klant	**Serienummer**	**Bouwjaar**

IN EIGEN BEHEER GEDRUKT

Gebruikershandleiding

Vertaling van de oorspronkelijke gebruiksaanwijzing

Rabe Trading, Jagersweg 6a, 7468 PG Enter | rabetrading.com

CE Conformity declaration

(According to the Machines Norm 2006/42/CE, Attachment II., part A) CE

Hereby the company

F.B.C. SNC of Frati Omar & C. – Via Ponte Giulio, 74/A - 33085 Maniago Z.I. – Pordenone - Italy

declares that the product:

ECOLOGICAL SHREDDER

Models BIO.S2.55H, BIO.S2.65A (Attachment I, category 50 of the decree-law 262/2002)
Models BIO.S2.PF, BIO.S2.MC (shredder without own drive)

- comply with the requirements of the Norms CE 2006/42/CE, 2004/108/CE;
- and also declares that have been applied the following (parts/clauses of) enforced norms EN ISO 12100:2010 and EN ISO 13857:2020;
- comply with the Norm 2000/14/CE and the decree-law 262/2002
- comply with the Norm EN 13683:2011
- the level of aerotransmetted noise was measured in accordance with the procedures set out in Annex V and under the EN ISO 3744-1995 and is equal to:

Model	Power (kW)	Measured sound power level	Guaranteed sound power level
BIO.S2.55H	4,10	L_{wa}=100 dB	L_{wa}=103 dB
BIO.S2.65A	4,84	L_{wa}=100 dB	L_{wa}=103 dB
***BIO.S2.PF**	n.a	L_{wa}=100 dB	L_{wa}=103 dB
***BIO.S2.MC**	n.a	L_{wa}=100 dB	L_{wa}=103 dB

The person authorized to compile the technical file:

FRATI OMAR Address: F.B.C. SNC - Via Ponte Giulio, 74/a – 33085 MANIAGO - Pordenone – Italy

On founded request the specific documents will be sent to state authority. The transmission can be made by electronic media, by data carrier or by paper. All protection rights remain property of the a.m. manufacturer.

WARNING: It's not allowed to start up the devise before having completely read and understood this manual.

*** THE START UP OF THIS ALMOST-MACHINE IS FORBIDDEN IF IT'S NOT ASSURED THAT THE MACHINE, INSIDE OF WHICH IT WAS INSTALLED, MATCHES THE REQUIREMENTS OF EC NORME CONCERNING MACHINES.**

Maniago, 01/10/2020 The Administrator Frati Omar:

F.B.C. SNC di FRATI OMAR & C.
Via Ponte Giulio,74/a - 33085 MANIAGO (PN)
P.IVA e C.F. IT 01221270935
Tel. 0427 700123 Fax 0427 700400

1 INLEIDING **4**
2 ALGEMENE VEILIGHEIDSVOORSCHRIFTEN EN ONGEVALLENPREVENTIE **4**
3 BESCHRIJVING VAN DE MACHINE **5**
3.1 WERKING EN GEBRUIK VAN DE MACHINE 5
3.2 AFWIJKEND EN ONVOORZIEN GEBRUIK 5
4 SPECIFIEKE GEBRUIKSAANWIJZINGEN **6**
4.1 TRANSPORT EN VERPLAATSEN 6
4.2 PLAATJES 6
4.2.1 TYPEPLAATJE MET CE-MARKERING 6
4.2.2- INFORMATIEPLAATJES Lees vóór het werk de instructies in deze handleiding zorgvuldig door 7
4.2.3- GEVARENPLAATJES 7
4.2.4- VERBODSPLAATJES 7
4.3 OVERZICHT VAN DE MACHINE **8**
4.3.1 OVERZICHT VAN DE MACHINE (BIO.S2.55H, BIO.S2.65A) 8
4.3.2 OVERZICHT VAN DE MACHINE (BIO.S2.PF) 9
4.3.3 OVERZICHT VAN DE MACHINE (BIO.S2.MC) 10
4.4 TECHNISCHE GEGEVENS **11**
5 RESTRISICO'S **11**
5.1 PLET- EN/OF SNIJGEVAAR 12
5.2 GEVAAR DOOR WEGGESLINGERD HAKSELMATERIAAL 13
5.3 ALGEMENE RISICO'S 13
5.4 RISICO'S DOOR GELUID 13
6 INSTALLATIE EN STARTEN **14**
6.1 VOORBEREIDING 14
6.2 ALGEMENE VOORSCHRIFTEN 14
6.3 STARTEN 15
7 REINIGEN VAN DE MACHINE **17**
7.1 TRECHTER AFNEMEN OM TE REINIGEN 17
7.2 UITWORPROOSTER VERWIJDEREN 18
..... 19
7.3 RIEMEN SPANNEN **19**
7.3.1 RIEMEN SPANNEN (BIO.S2.55H, BIO.S2.65A) 19
7.3.2 RIEMEN VERVANGEN OF SPANNEN (BIO.S2.PF - AFTAKAS) 19
7.3.3 RIEMEN VERVANGEN OF SPANNEN (BIO.S2.MC) 20
7.3.4 OLIE BIJVULLEN IN DE CARDANKOPPELING (BIO.S2.PF - AFTAKAS) 20
8 STORINGEN, OORZAKEN EN OPLOSSINGEN **21**
8.1 STORINGEN, OORZAKEN EN OPLOSSINGEN - BIO.S2.55H, BIO.S2.65A 21
8.2 STORINGEN, OORZAKEN EN OPLOSSINGEN - BIO.S2.PF 22
8.3 STORINGEN, OORZAKEN EN OPLOSSINGEN - BIO.S2.MC 23
9 ONDERHOUD **24**
9.1 ALGEMEEN PERIODIEK ONDERHOUD 24
9.2 MES SLIJPEN 25
9.3 - BUITENGEWOON ONDERHOUD 25
9.4 - STALLING 25
10 VEILIGHEIDSVOORSCHRIFTEN **26**
11 RESERVEONDERDELEN: ALGEMENE AANWIJZINGEN **26**
12 TECHNISCHE ONDERSTEUNING **27**
13 PLAATS VAN DE VEILIGHEIDSSTICKERS OP DE MACHINE **27**
14 DEMONTAGE EN SLOOP VAN DE MACHINE **28**

1 INLEIDING

Deze handleiding bevat de instructies voor verplaatsing, installatie, gebruik en onderhoud van de hakselaar voor plantenresten met de naam: ECOLOGISCHE BIO-HAKSELAAR



Door de instructies in deze handleiding op te volgen, werkt u veilig bij het verplaatsen, installeren, gebruiken en onderhouden, en zorgt u tegelijk voor een goede werking en het rendement van de machine.

F.B.C. SNC aanvaardt geen aansprakelijkheid bij nalatigheid en het niet naleven van deze instructies.



WAARSCHUWING

Deze uitgave is exclusief eigendom van F.B.C. SNC. Verveelvoudiging, ook gedeeltelijk, zonder uitdrukkelijke schriftelijke toestemming is verboden

Ook de leverbare reserveonderdelen worden aangegeven.

2 ALGEMENE VEILIGHEIDSVOORSCHRIFTEN EN ONGEVALLENPREVENTIE

LET OP HET GEVARENSYMBOOL WAAR HET IN DEZE HANDLEIDING STAAT.
DE GEVARENSYMBOLEN KENNEN 3 NIVEAUS:



GEVAAR

Dit symbool waarschuwt dat de bediener, als de beschreven handelingen niet correct worden uitgevoerd, ernstig risico loopt op letsel, langdurige gezondheidsschade of de dood.



WAARSCHUWING

Dit symbool waarschuwt dat de bediener, als de beschreven handelingen niet correct worden uitgevoerd, ernstig risico loopt op letsel, langdurige gezondheidsschade of de dood.



VOORZICHTIG

Dit symbool waarschuwt dat de machine schade kan oplopen als de beschreven handelingen niet correct worden uitgevoerd.

Deze handleiding is bedoeld voor de gebruiker en voor wie verantwoordelijk is voor het juiste en veilige gebruik van de machine. Bewaar deze handleiding altijd bij de machine, zodat u hem later kunt raadplegen. Bij verkoop gaat de handleiding mee met de machine. Veilig gebruik is alleen gegarandeerd voor de in deze handleiding beschreven functies.

3 BESCHRIJVING VAN DE MACHINE

De ECOLOGISCHE BIO-HAKSELAARS van F.B.C. SNC zijn ontworpen voor het hakselen van organische plantenresten. Elk ander gebruik is niet toegestaan. De machine, aangedreven door een benzinemotor, een cardanas of een motoculteur, is bedoeld voor gebruik in de landbouw en het tuinonderhoud.

3.1 WERKING EN GEBRUIK VAN DE MACHINE

Met deze machine kunt u organisch afval uit landbouw en tuinonderhoud composteren, een economisch en ecologisch voordeliger alternatief voor afvoer naar de stortplaats en thermische vernietiging.

Zuiver plantaardig organisch afval uit landbouw en tuinonderhoud (takken, bladeren, gedroogde bloemen, heggensnoeisel) kan, gehakseld en versnipperd, na een passende behandeling worden gebruikt als meststof of als winterafdekking.
De F.B.C. ECOLOGISCHE BIO-HAKSELAAR is ontworpen en gebouwd om volumineus materiaal, zoals blad van heggen, of harder materiaal, zoals takken, te hakselen tot fijn verkleind organisch materiaal. Gemengd in de verhouding 2/3 stikstofrijke groene resten en 1/3 hout en goed opgeslagen, beschermd tegen overmatig vocht en tegen uitdroging en in contact met de grond, wordt dit binnen enkele maanden een voedzame compost voor tuin en moestuin.
Wij verwijzen naar de volgende hoofdstukken; lees ze zorgvuldig voor een veilig gebruik van de machine.



GEVAAR

Gebruik bij de verwerking geen onderdelen die niet door F.B.C. SNC zijn geleverd en/of groter zijn dan toegestaan (zie par. 4.4 TECHNISCHE GEGEVENS). Controleer vóór gebruik van elk gereedschap of het volledig voldoet aan alle eisen van de norm EN847-1: 2007.



GEVAAR

Lees deze handleiding zorgvuldig voordat u de machine gebruikt.

3.2 AFWIJKEND EN ONVOORZIEN GEBRUIK



GEVAAR

Elk ander gebruik of elke bediening die afwijkt van deze handleiding, kan de machine beschadigen en zo de productie- en veiligheidskenmerken aantasten. De bediener die met de verwerking is belast, mag geen enkele vorm van onderhoud en/of ondersteuning aan de machine uitvoeren terwijl deze de werkcyclus doorloopt.

4 SPECIFIEKE GEBRUIKSAANWIJZINGEN

4.1 TRANSPORT EN VERPLAATSEN

GEVAAR

Laad, los en verplaats de machine met de grootst mogelijke voorzichtigheid en zorg dat er tijdens het manoeuvreren geen personen of voorwerpen binnen bereik zijn.

De machine wordt correct verpakt verzonden en geleverd.

Dankzij de draagconstructie, het lage gewicht, de wielen en de draaggreep kan de gebruiker de BIO-HAKSELAAR gemakkelijk met de hand verplaatsen.

4.2 PLAATJES

Plaatjes in de handleiding of op de machine:

4.2.1 TYPEPLAATJE MET CE-MARKERING

De gegevens op het typeplaatje vermeldt u altijd bij een vraag om ondersteuning of reserveonderdelen.



Afb. 01

Op het metalen plaatje op de machine staan onuitwisbaar de volgende gegevens:

- Naam en adres van de fabrikant
- Gewicht van de machine
- Model en serienummer van de machine
- Max. toerental cardanas (PF-uitvoering)
- Max. toelaatbaar vermogen (MC-uitvoering)
- Motorvermogen van de machine
- CE-logo

4.2.2- INFORMATIEPLAATJES

Lees vóór het werk de instructies in deze handleiding zorgvuldig door.



4.2.3- GEVARENPLAATJES

	Snijgevaar. Kom niet in de buurt van bewegende delen

4.2.4- VERBODSPLAATJES

	Niet smeren, reinigen, afstellen of werken aan bewegende delen
	Niet roken of open vuur gebruiken
	Verwijder de beveiligingen niet
	Het dragen van gevaarlijke kleding zoals stropdassen of sjaals is verboden

4.3 OVERZICHT VAN DE MACHINE

4.3.1 OVERZICHT VAN DE MACHINE (BIO.S2.55H, BIO.S2.65A)

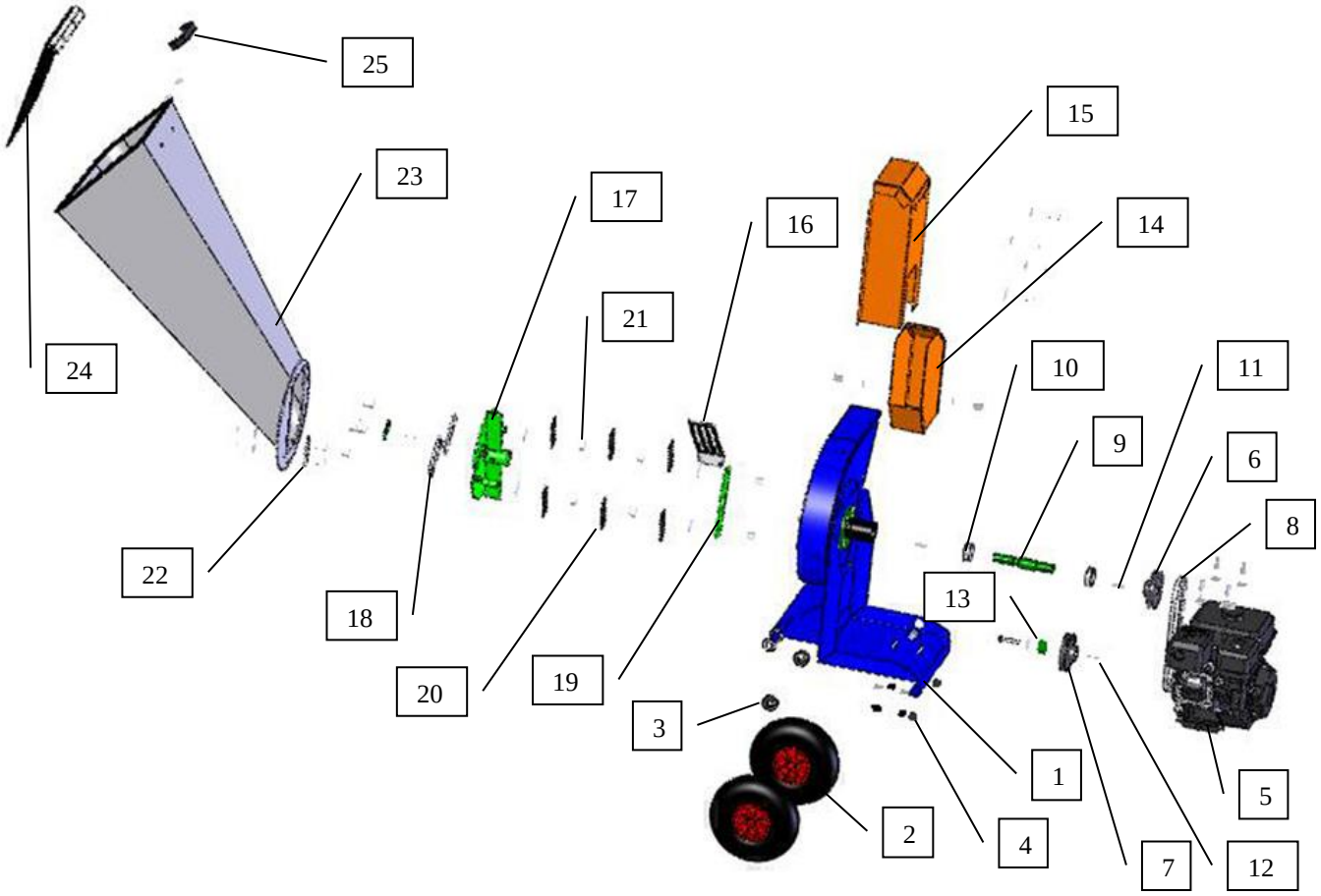

1	**FRAME S2**	**14**	**ZIJUITWORP**
2	**WIELEN**	**15**	**RIEMKAP**
3	**AFSTANDSBUS WIELEN**	**16**	**ZEEF - BESCHERMROOSTER**
4	**STEUNVOET**	**17**	**VLIEGWIEL**
5	**BENZINEMOTOR**	**18**	**HOOFDMESSEN**
6	**MOTORPOELIE**	**19**	**HAMERHOUDER**
7	**VLIEGWIELPOELIE**	**20**	**BEWEEGBARE HAMER**
8	**AANDRIJFRIEM**	**21**	**AFSTANDSBUSSEN HAMERS**
9	**AS S2**	**22**	**TEGENMES**
10	**LAGERS AS**	**23**	**TRECHTER**
11	**SPIE AS**	**24**	**RUBBEREN BESCHERMFLAP**
12	**SPIE MOTOR**	**25**	**DRAAGGREEP**
13	**AFSTANDSBUS MOTOR**		

4.3.2 OVERZICHT VAN DE MACHINE (BIO.S2.PF)

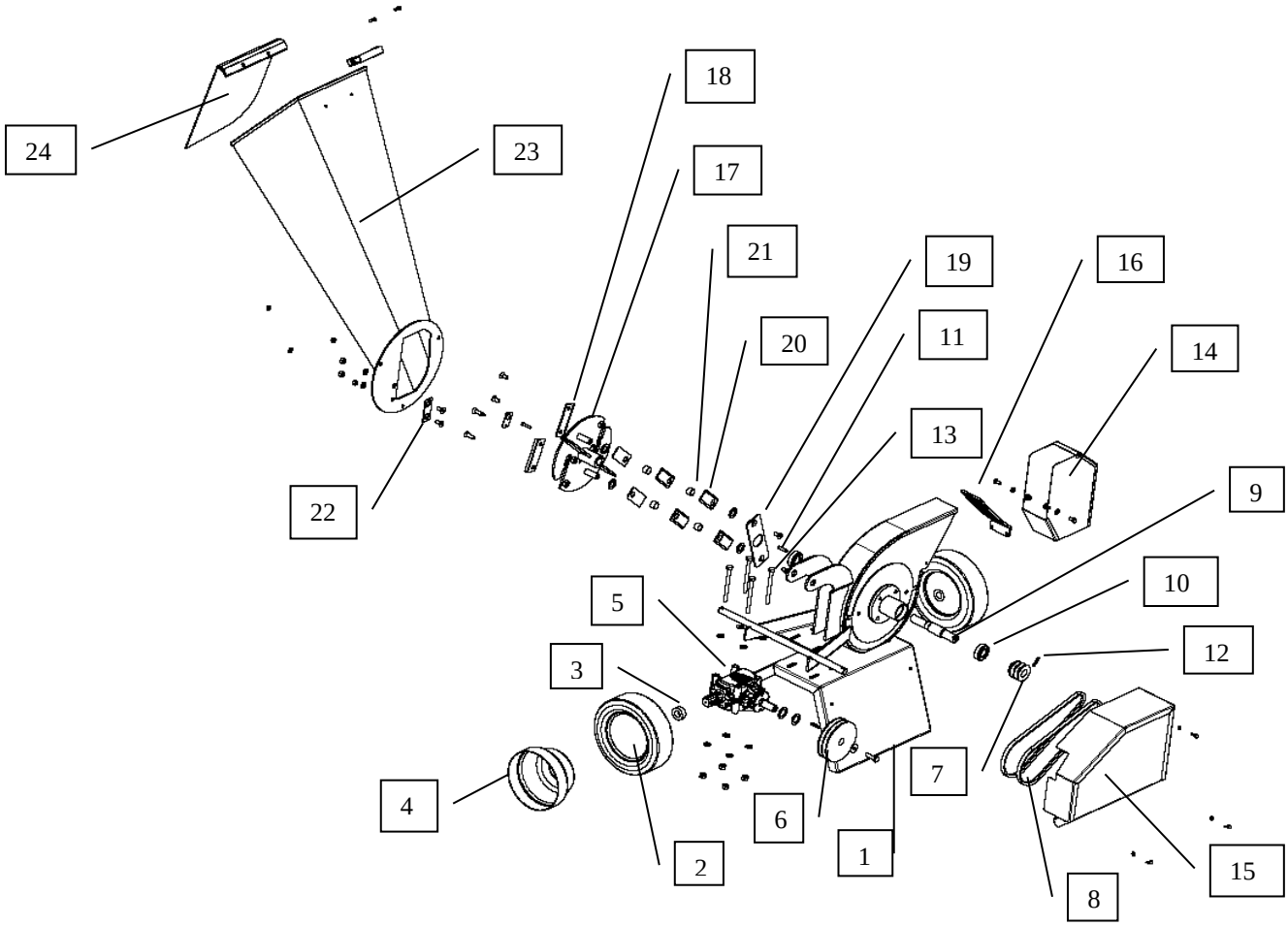

1	**FRAME S2 PF**	**14**	**ZIJUITWORP**
2	**WIELEN**	**15**	**RIEMKAP**
3	**AFSTANDSBUS WIELEN**	**16**	**ZEEF - BESCHERMROOSTER**
4	**TEGENKAP**	**17**	**VLIEGWIEL**
5	**CARDANKOPPELING**	**18**	**HOOFDMESSEN**
6	**KOPPELPOELIE**	**19**	**HAMERHOUDER**
7	**VLIEGWIELPOELIE**	**20**	**BEWEEGBARE HAMERS**
8	**AANDRIJFRIEMEN**	**21**	**AFSTANDSBUSSEN HAMERS**
9	**AS S2 PF**	**22**	**TEGENMES**
10	**LAGERS AS**	**23**	**TRECHTER**
11	**SPIE AS**	**24**	**RUBBEREN BESCHERMFLAP**
12	**SPANSTIFT AS - POELIE**	**25**	**DRAAGGREEP**
13	**BEVESTIGINGSSCHROEVEN CARDANKOPPELING**		

4.3.3 OVERZICHT VAN DE MACHINE (BIO.S2.MC)

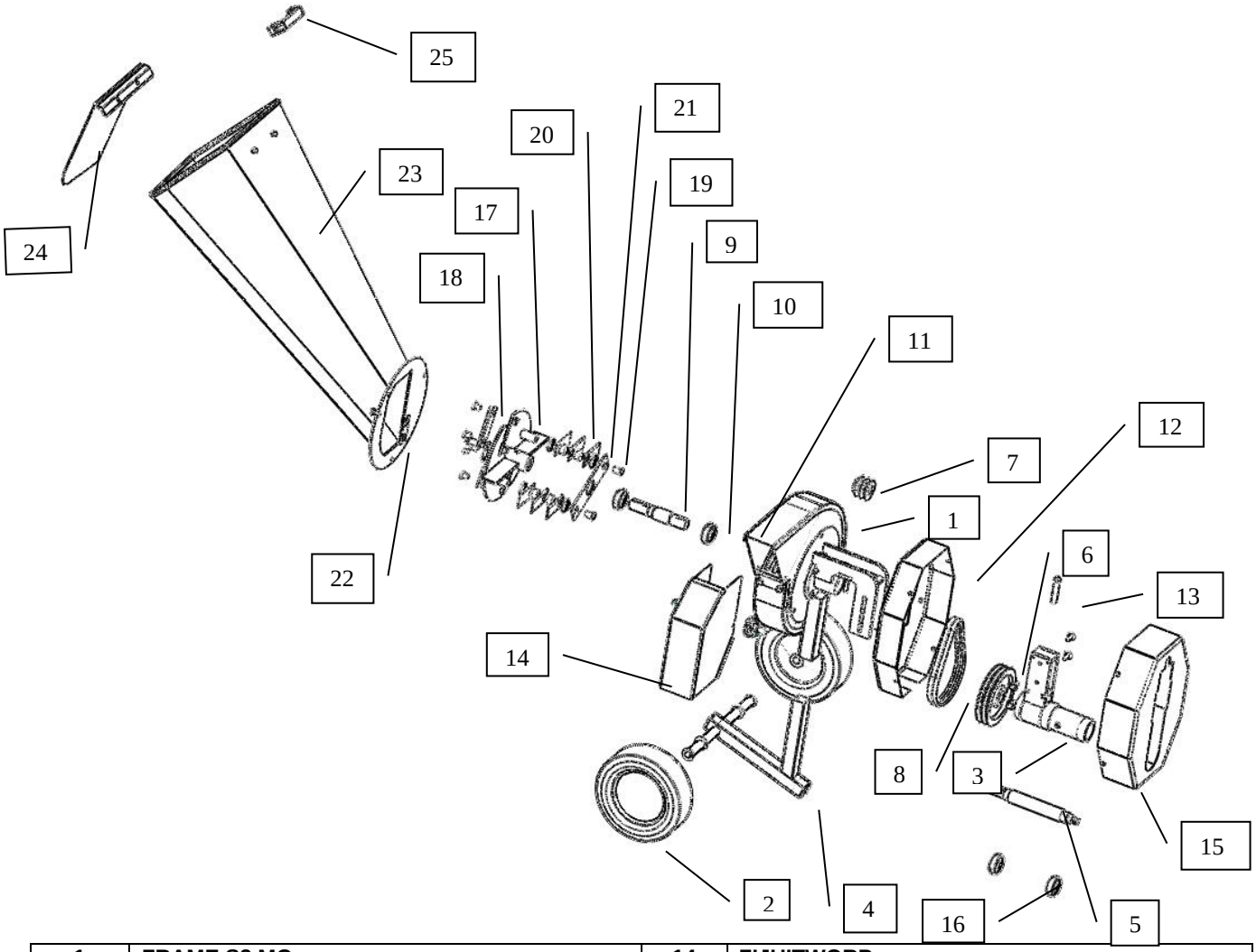

1	**FRAME S2 MC**	**14**	**ZIJUITWORP**
2	**WIELEN**	**15**	**VOORSTE RIEMKAP**
3	**KAPHOUDER VERBINDINGSAS MC**	**16**	**LAGERS VERBINDINGSAS MC**
4	**WIELHOUDER**	**17**	**VLIEGWIEL**
5	**VERBINDINGSAS MC Ø 18mm 10 GROEVEN**	**18**	**HOOFDMESSEN**
6	**KOPPELPOELIE MC**	**19**	**HAMERHOUDER**
7	**VLIEGWIELPOELIE**	**20**	**BEWEEGBARE HAMERS**
8	**AANDRIJFRIEMEN**	**21**	**AFSTANDSBUSSEN HAMERS**
9	**AS VLIEGWIEL S2 MC**	**22**	**TEGENMES**
10	**LAGERS AS VLIEGWIEL**	**23**	**TRECHTER**
11	**SPIE AS**	**24**	**RUBBEREN BESCHERMFLAP**
12	**ACHTERSTE RIEMKAP**	**25**	**DRAAGGREEP**
13	**SPANSCHROEF RIEMEN**		

4.4 TECHNISCHE GEGEVENS

	BIO.S2.55H	BIO.S2.65A	BIO.S2.PF	BIO.S2.MC
Buitenafmetingen (mm)	650x1650x1200	650X1650X1200	730x1050X1200	600x1160x1200
Gewicht (kg)	65	65	58	55
Motorvermogen (pk)	5,5	6,5		Max. 10 pk
Spanning - Cyclus	Benzinemotor 4T OHV	Benzinemotor 4T OHV	Cardanas aftakas max. 540 omw/min	Aftakas Motoculteur
Max. toerental omw/min	3600	3600	540	750-900
Max. hakseldiameter (mm)	50	50	50	50

5 RESTRISICO'S

Alle ontwerp- en productiefasen van de F.B.C. ECOLOGISCHE BIO-HAKSELAAR zijn uitgevoerd met nauwgezette aandacht en zorg voor de mechanische en elektrische kwaliteitskenmerken, voor de veiligheid van het personeel en met respect voor het milieu.
Wij wijzen er echter op dat, ondanks:
• de aandacht bij het ontwerp,
• de voorzorgsmaatregelen bij de productie,
de geleverde machine bepaalde risico's heeft die door de specifieke aard van het werk niet volledig met veiligheidssystemen kunnen worden weggenomen. Het is daarom absoluut noodzakelijk dat de bediener hiervan op de hoogte is en de machine uiterst voorzichtig gebruikt. Deze risico's worden hierna beschreven.



WAARSCHUWING

De eigenaar en/of verantwoordelijke wordt verzocht de bediener alle informatie te geven die nodig is om zijn lichamelijke gezondheid te beschermen.

.



WAARSCHUWING

Geef de bediener een exemplaar van deze handleiding en controleer of hij deze heeft gelezen en begrepen en de machine veilig kan bedienen.

5.1 PLET- EN/OF SNIJGEVAAR

Dit gevaar bestaat bij het reinigen van het mes en de uitworp van de machine.

GEVAAR	
	Voer onderhoud aan de machine alleen uit als u bent voorzien van geschikte persoonlijke beschermingsmiddelen (werkhandschoenen, veiligheidsbril of gelaatsscherm en veiligheidsschoenen).

GEVAAR		
BIO.S2.55H,BIO.S2.65A	**BIO.S2.PF (aftakas)**	**BIO.S2.MC**
Zorg er vóór elke reiniging van de machine voor dat de motor uit staat en de bougie van de bobine is losgekoppeld.	**Controleer vóór elke reiniging van de machine of de cardanas is uitgeschakeld.**	**Controleer vóór elke reiniging van de machine of de motoculteur is uitgeschakeld**

.

	GEVAAR **Start de machine niet voordat u hebt gecontroleerd of de beschermvoorzieningen (uitworprooster en beschermklep van de trechter) correct zijn gemonteerd en werken.**

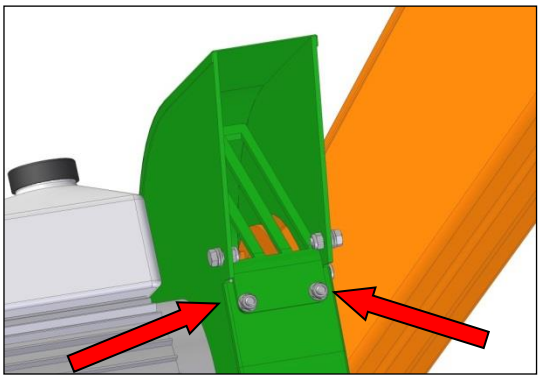

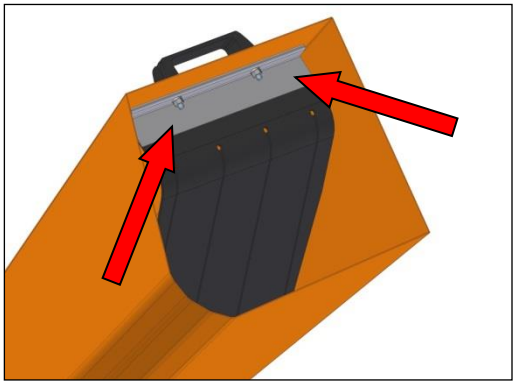

5.2 GEVAAR DOOR WEGGESLINGERD HAKSELMATERIAAL

Dit gevaar treedt op als de machine in bedrijf is



GEVAAR



Gebruik de machine pas als u bent voorzien van geschikte persoonlijke beschermingsmiddelen (werkhandschoenen en veiligheidsbril of gelaatsscherm, lange broek en werkschoenen).
Reinig de machine na elke werkbeurt en verwijder daarbij splinters en vuil die na verloop van tijd kunnen leiden tot storingen en gevaar.

5.3 ALGEMENE RISICO'S



GEVAAR



Houd uw handen weg van bewegende delen.
Plaats uw voeten of andere lichaamsdelen niet onder de ECOLOGISCHE BIO-HAKSELAAR of midden in de machine zelf.
Het is streng verboden onervaren personen de machine te laten gebruiken.
Het is verboden met de machine personen te vervoeren en/of andere machines en/of voorwerpen te slepen.

5.4 RISICO'S DOOR GELUID

Dit gevaar treedt op als de machine in bedrijf is. Het niveau van de luchtgeluidemissie is gemeten volgens EN ISO 3744:1995 en komt overeen met een geluidsvermogensniveau Lwa=100 dB. Het totale geluidsvermogensniveau hangt af van het luchtgeluid van de machine waarop de hakselaar is gemonteerd.



GEVAAR



Gebruik de machine alleen als u gehoorbeschermers draagt

6 INSTALLATIE EN STARTEN

6.1 VOORBEREIDING

• Controleer of de machine tijdens het transport en het verplaatsen schade heeft opgelopen (en herstel die zo nodig).

• Monteer de trechter op het frame. Gebruik hiervoor de drie op het slakkenhuis gelaste schroeven en steek ze door de drie gaten in de trechter. Draai de meegeleverde zelfborgende moeren voldoende stevig aan.

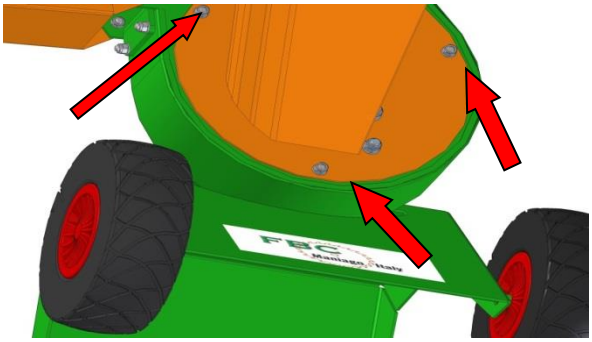

GEVAAR

Controleer na de eerste 4 bedrijfsuren of alle bouten goed vastzitten. Controleer ze daarna elke 50 bedrijfsuren opnieuw.

6.2 ALGEMENE VOORSCHRIFTEN

De machine mag niet worden blootgesteld aan regen en slecht weer en mag niet worden gebruikt in een explosiegevaarlijke omgeving. Gebruik de machine niet in afgesloten of slecht geventileerde ruimten, want de verbrandingsproducten kunnen schadelijk zijn (zie de veiligheidsvoorschriften op de werkplek).

Vóór elke handeling aan de machine en na afloop van het werk:

bij de modellen BIO.S2.55H, BIO.S2.65A altijd de bougie loskoppelen.

bij de modellen BIO.S2.MC (motoculteur) en BIO.S2.PF (aftakas) altijd de aftakas uitschakelen.

6.3 STARTEN

Let vóór het starten van de machine, vooral de eerste keer of bij plaatsing op een nieuwe werkplek, op een aantal voorzorgsmaatregelen en tips.

WAARSCHUWING

Plaats de machine op een zo horizontaal mogelijke ondergrond zonder obstakels.

Controleer of er rond de machine geen onbevoegden zijn die schade en gevaar kunnen veroorzaken of oplopen.

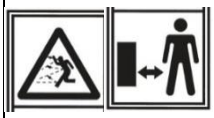

De bediener mag de machine nooit ingeschakeld of draaiend achterlaten

.

GEVAAR



Gebruik de machine pas als u bent voorzien van geschikte persoonlijke beschermingsmiddelen (werkhandschoenen en veiligheidsbril of gelaatsscherm, lange broek, werkschoenen en gehoorbeschermers).

WAARSCHUWING

Controleer of er rond de machine voldoende ruimte is voor een juist gebruik, afgestemd op de hoeveelheid en de afmetingen van het te hakselen materiaal.

Controleer of er genoeg ruimte is om alle bewegingen te maken zonder de cardanas te raken (alleen bij PF-modellen)

GEVAAR

Vermijd werken bij onvoldoende licht.

.

WAARSCHUWING

Zorg er altijd voor dat de messen vrij zijn van elke belemmering voordat u de machine start

WAARSCHUWING

De bediener moet voorzichtig zijn en de hoeveelheid materiaal die hij in de hakselaar voert, afstemmen op de eigenschappen en de vochtigheid ervan, om verstoppingen te voorkomen die de motor kunnen overbelasten.

GEVAAR



Draag geschikte kleding en geen kledingstukken of voorwerpen die gemakkelijk door de bewegende messen kunnen worden gegrepen (stropdassen, sjaals en dergelijke).

WAARSCHUWING	**MODELLEN** **BIO.S2.55H, BIO.S2.65A**

Zorg er altijd voor dat de messen vrij zijn van elke belemmering voordat u de machine start.
Controleer of de bougie goed is aangesloten en vastgedraaid.
Volg zorgvuldig de startprocedure die de motorfabrikant voorschrijft en die beschreven staat in de gebruikershandleiding van de meegeleverde motor.

WAARSCHUWING	**MODELLEN** **BIO.S2.PF (aftakas)**

Gebruik alleen cardanassen die voldoen aan de geldende wetgeving en in perfecte staat verkeren.
Controleer voordat u de cardanas op de trekker aansluit, of deze niet is ingeschakeld.
Kom niet in de buurt van de cardanas als deze draait.
Start de trekker en schakel daarna de aftakas in bij laag toerental.
Voer het toerental op tot de vereiste waarde. Overschrijd in geen geval 540 omw/min op de aftakas

.

WAARSCHUWING	**MODELLEN** **BIO.S2.MC (motoculteur)**

Controleer voordat u de hakselaar op de motoculteur aansluit, of deze niet draait.
Start de motoculteur en schakel daarna de aftakas in bij stationair toerental.
Voer het toerental op tot de vereiste waarde. Overschrijd in geen geval 990 omw/min op de aftakas.

7 REINIGEN VAN DE MACHINE

GEVAAR

BIO.S2.55H,BIO.S2.65A	BIO.S2.PF (aftakas)	BIO.S2.MC
Zorg er vóór elke reiniging van de machine voor dat de motor uit staat en de bougie van de bobine is losgekoppeld.	**Controleer vóór elke reiniging van de machine of de cardanas is uitgeschakeld.**	**Controleer vóór elke reiniging van de machine of de motoculteur is uitgeschakeld**

.

GEVAAR

Reinig de machine na elke werkbeurt en verwijder daarbij splinters en vuil die na verloop van tijd kunnen leiden tot storingen en gevaar.

WAARSCHUWING

Besteed ook aan de omgeving dezelfde zorg als aan de machine.
Heeft u in een vochtige omgeving gewerkt, vergeet dan niet de machine te drogen.

7.1 TRECHTER AFNEMEN OM TE REINIGEN

Draai de drie bevestigingsmoeren van de trechter los en neem hem af

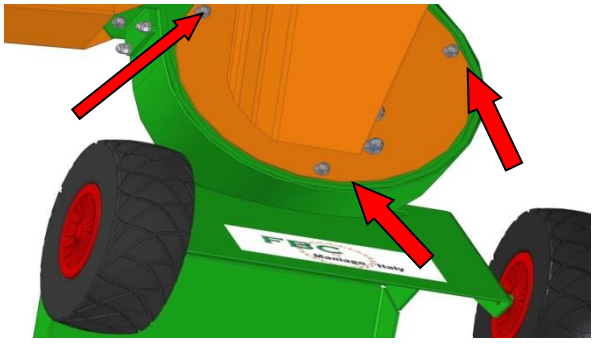

Verwijder het overtollige materiaal uit de hakselkamer en let daarbij op het hoofdmes en de scherpe interne hamers.

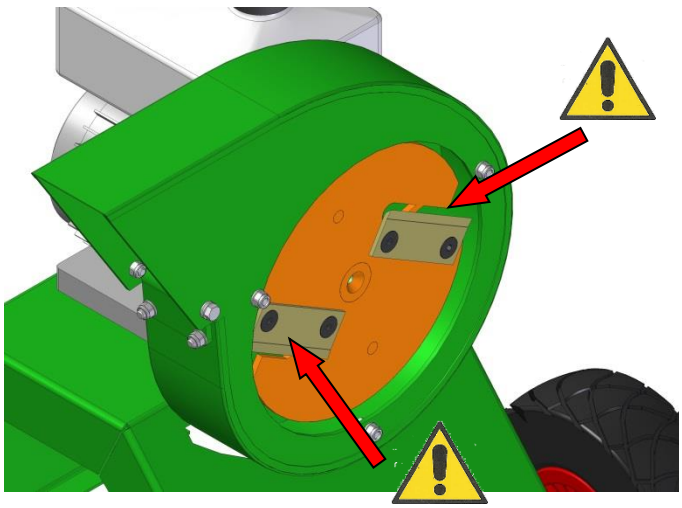

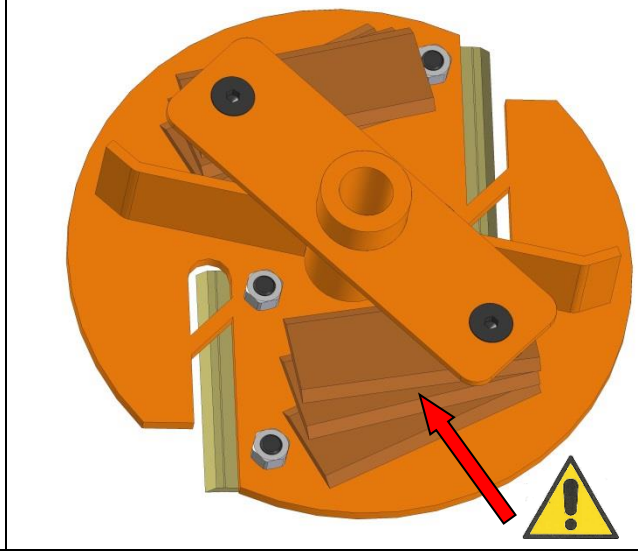

Plaats de trechter terug en draai de drie zelfborgende moeren stevig vast.

7.2 UITWORPROOSTER VERWIJDEREN

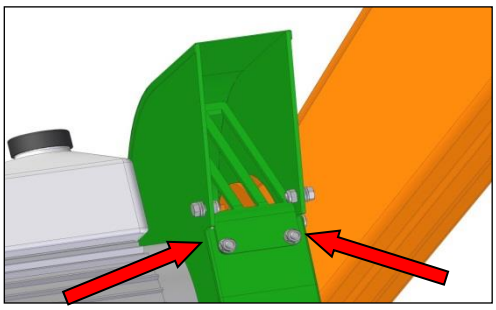

Draai de twee bevestigingsbouten onder aan de uitvoeropening voor het hakselmateriaal los en verwijder het rooster.
Voer de nodige reiniging uit.
Plaats het rooster terug en zorg dat het correct zit.

GEVAAR

Het rooster is niet alleen essentieel voor de veiligheid van de machine, maar ook voor het hakselen van het materiaal.

Gebruik de hakselaar in geen geval als het beschermrooster niet correct is gemonteerd.

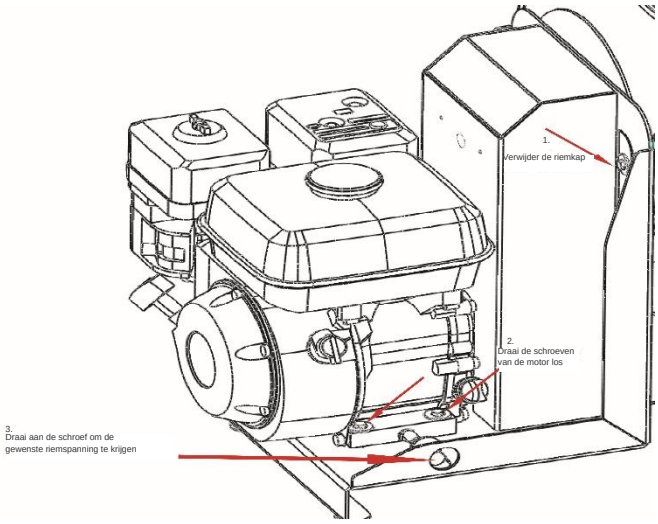

7.3 RIEMEN SPANNEN

7.3.1 RIEMEN SPANNEN (BIO.S2.55H, BIO.S2.65A)

Zorg ervoor dat de motor uit staat en de bougie van de bobine is losgekoppeld.

Trek vóór het onderhoud geschikte persoonlijke beschermingsmiddelen aan (werkhandschoenen). Draai de bevestigingsbouten van de kap los en neem de kap af, draai de bevestigingsbouten van de motor los zonder ze helemaal te verwijderen en draai aan de spanschroef tot de gewenste spanning is bereikt.

7.3.2 RIEMEN VERVANGEN OF SPANNEN (BIO.S2.PF - AFTAKAS)

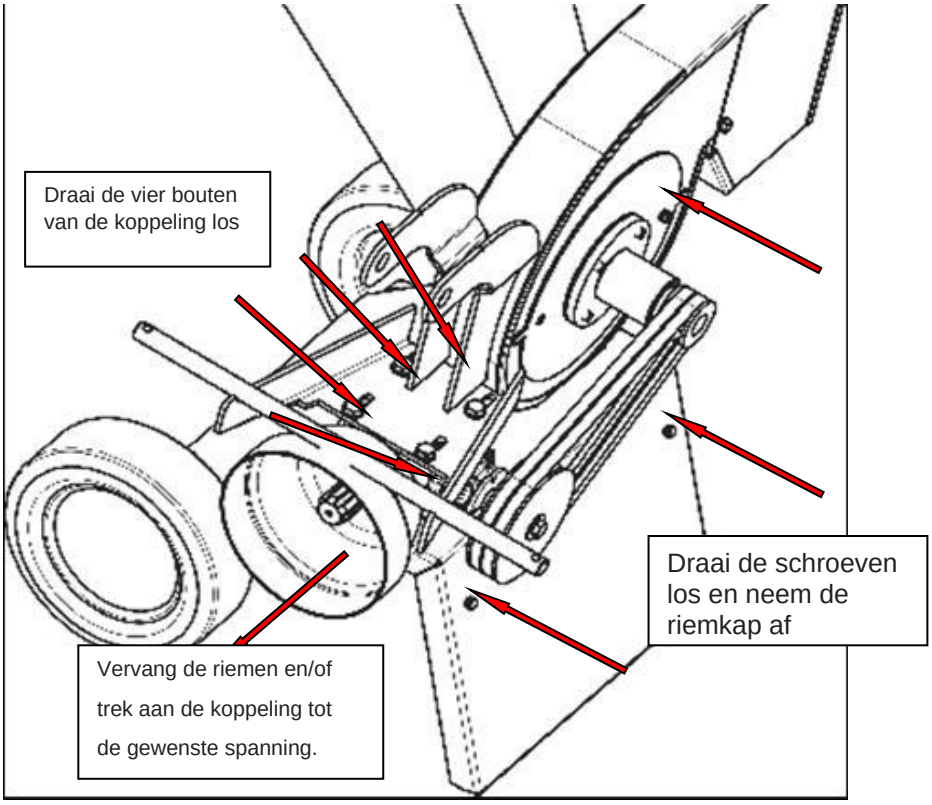

Zorg ervoor dat de aftakas is uitgeschakeld.

Trek vóór het onderhoud geschikte persoonlijke beschermingsmiddelen aan (werkhandschoenen).

Draai de drie bevestigingsschroeven los en neem de kap af.

Draai de vier bevestigingsbouten van de cardankoppeling los en trek aan de koppeling tot de gewenste spanning is bereikt.

Draai de vier bevestigingsbouten van de cardankoppeling los, vervang de kapotte riemen en trek aan de koppeling tot de gewenste spanning is bereikt.

7.3.3 RIEMEN VERVANGEN OF SPANNEN (BIO.S2.MC)

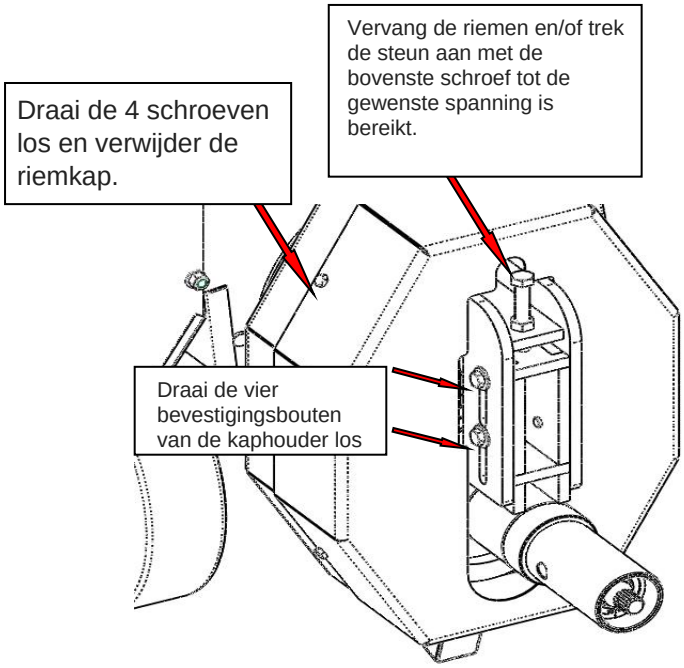

Zorg dat de aftakas van de motoculteur uit staat.

Draag passende persoonlijke beschermingsmiddelen (werkhandschoenen) voordat u met het onderhoud begint.
Draai de 4 bevestigingsschroeven los en verwijder de riemkap.
Draai de vier bevestigingsbouten van de kaphouder los en trek hem met de bovenste schroef aan tot de gewenste spanning.
Draai de vier bevestigingsbouten van de kaphouder los, vervang de riemen en trek de houder met de bovenste schroef aan tot de gewenste spanning.

7.3.4 OLIE BIJVULLEN IN DE CARDANKOPPELING (BIO.S2.PF - AFTAKAS)

Zorg dat de aftakas is uitgeschakeld.
Draag passende persoonlijke beschermingsmiddelen (werkhandschoenen) voordat u met het onderhoud begint.
Draai de centrale schroef van de koppeling los, tap de restolie af en giet er nieuwe olie in (ongeveer ¼ liter)

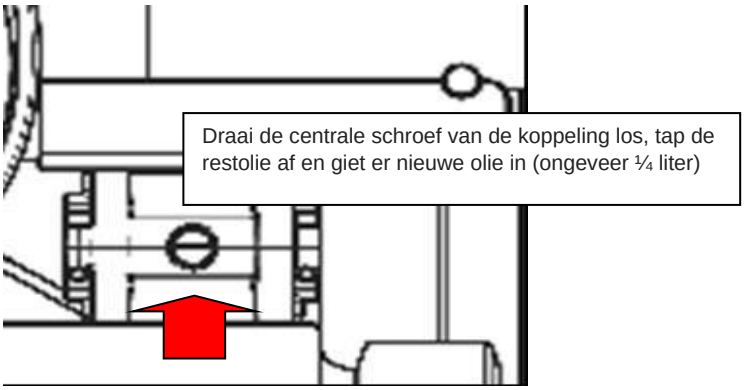

8 STORINGEN, OORZAKEN EN OPLOSSINGEN

8.1 STORINGEN, OORZAKEN EN OPLOSSINGEN - BIO.S2.55H, BIO.S2.65A

STORING	WAARSCHIJNLIJKE OORZAAK	OPMERKINGEN - OPLOSSING
De motor start niet als u aan het starterkoord trekt	a- De startschakelaar is stuk b- De bougie is niet goed aangesloten op de elektrische installatie c- De bougie is versleten d- Er is geen brandstof	a- Vervang de schakelaar b- Sluit de bougie aan c- Controleer de elektrodenafstand van de bougie. d- Controleer het brandstofpeil en vul zo nodig de tank **VOORZICHTIG**
De machine stopt tijdens het werk	a- Er zit te veel materiaal in de trechter of er zit een stuk vast in het mes b- De brandstof is op c- De riemen zijn slap	a- Zet de machine uit en volg de procedure uit paragraaf 7.1 - 7.2 **VOORZICHTIG** b- Controleer het brandstofpeil, tank zo nodig bij **VOORZICHTIG** c- Controleer de riemspanning, zet de machine uit en volg de procedure uit paragraaf 7.3

8.2 STORINGEN, OORZAKEN EN OPLOSSINGEN - BIO.S2.PF

STORING	WAARSCHIJNLIJKE OORZAAK	OPMERKINGEN - OPLOSSING
Bij het optoeren van de trekkermotor start de hakselaar niet	e - De aftakas is niet goed ingeschakeld f - De aandrijfriem werkt niet goed	e - Schakel de aftakas in f - Vervang de aandrijfriemen.
De koppeling wordt erg heet	d- De koppeling bevat geen olie	d - Vul olie bij in de koppeling. Zet de machine uit en volg de procedure uit paragraaf 7.4 ⚠ **VOORZICHTIG**
De machine stopt tijdens het werk	e - Er zit te veel materiaal in de trechter of er zit een stuk vast in het mes f - De aandrijfriem is kapot - De riem is slap	e - Zet de machine uit en volg de procedure uit paragraaf 7.1 7.2 ⚠**VOORZICHTIG** f - Controleer de riem en vervang deze zo nodig Zet de machine uit en volg de procedure uit paragraaf 7.3 ⚠**VOORZICHTIG**

8.3 STORINGEN, OORZAKEN EN OPLOSSINGEN - BIO.S2.MC

STORING	WAARSCHIJNLIJKE OORZAAK	OPMERKINGEN - OPLOSSING
Bij het optoeren van de motor van de motoculteur start de hakselaar niet	g - De aftakas is niet goed ingeschakeld h - De aandrijfriem werkt niet goed	g - Schakel de aftakas in h - Vervang de aandrijfriemen.
De machine stopt tijdens het werk	g - Te veel materiaal in de trechter of er zit een stuk vast in het mes h - De aandrijfriem is kapot - De riem is slap	g - Zet de machine uit en volg de procedure uit paragraaf 7.1 7.2 ⚠**VOORZICHTIG** h - Controleer de riem en vervang deze zo nodig Zet de machine uit en volg de procedure uit paragraaf 7.3 ⚠**VOORZICHTIG**

9 ONDERHOUD

9.1 ALGEMEEN PERIODIEK ONDERHOUD

Regelmatig onderhoud van de machine verlengt niet alleen de levensduur, maar zorgt er ook vaak voor dat u veiliger kunt werken

GEVAAR	
	**Voer alle onderhoudswerkzaamheden aan de machine pas uit nadat u passende persoonlijke beschermingsmiddelen hebt aangetrokken (werkhandschoenen en veiligheidsbril of gelaatsscherm).**

GEVAAR 		
BIO.S2.55H,BIO.S2.65A	**BIO.S2.PF (aftakas)**	**BIO.S2.MC**
Controleer of de motor uit staat en de bougie van de bobine is losgekoppeld voordat u de machine gaat reinigen	**Controleer of de cardanas is losgekoppeld voordat u de machine gaat reinigen.**	**Controleer of de motoculteur is uitgeschakeld voordat u de machine gaat reinigen.**

.

WAARSCHUWING	
	**Moeten de messen worden vervangen omdat ze beschadigd zijn, let er dan op dat ze scherpe snijkanten hebben en daardoor gevaarlijk kunnen zijn.**

De bewegende delen van de machine zijn levenslang gesmeerd en hebben geen periodieke smering nodig.

9.2 MES SLIJPEN

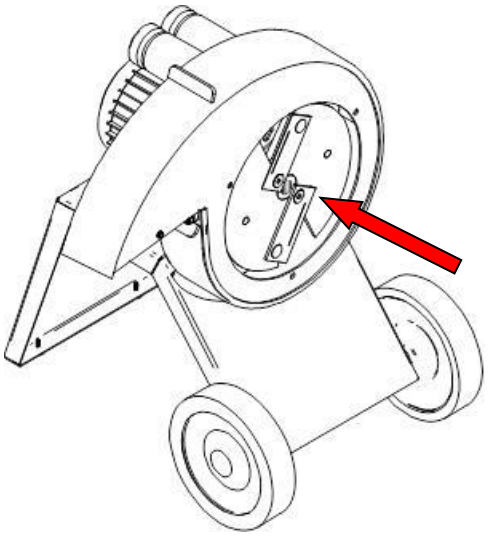

Controleer periodiek of de centrale schroef goed vastzit

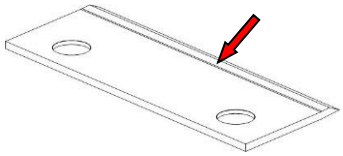

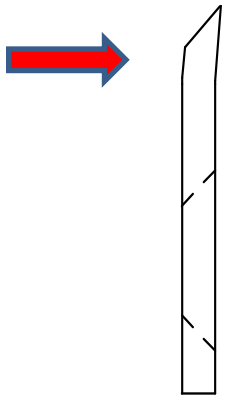

Slijp het mes ALLEEN aan deze kant.

9.3 - BUITENGEWOON ONDERHOUD

Bij juist gebruik en naleving van de hiervoor gegeven onderhoudsvoorschriften kan de machine normaal gesproken lang en volkomen veilig worden gebruikt.
Moeten toch versleten onderdelen of onderdelen waarvan de werking door schade is aangetast worden vervangen, dan is het essentieel dat de gebruiker de technische ondersteuning van F.B.C. SNC inschakelt.

9.4 - STALLING

Wordt de machine lange tijd niet gebruikt, berg deze dan op in een ruimte die beschermd is tegen weersinvloeden, en pas nadat u de reinigingswerkzaamheden uit paragraaf 7.1 en 7.2 hebt uitgevoerd.

10 VEILIGHEIDSVOORSCHRIFTEN



GEVAAR

Zorg er bij het verplaatsen voor dat niemand en/of niets de machine of omstanders binnen het bereik van de verplaatsing kan schaden



Verplaats de machine pas nadat u passende persoonlijke beschermingsmiddelen hebt aangetrokken (werkhandschoenen, veiligheidsbril of gelaatsscherm en veiligheidsschoenen)





GEVAAR (BIOS255H, BIOS265A)

In de tank zit licht ontvlambare brandstof. Rook niet tijdens het gebruik van de machine en open vooral nooit, om welke reden ook, de tankdop in de buurt van open vuur.

11 RESERVEONDERDELEN: ALGEMENE AANWIJZINGEN

BELANGRIJK

Wij raden aan bij het bestellen van reserveonderdelen altijd de volgende gegevens te vermelden:

- **SERIENUMMER VAN DE MACHINE**
- **BESTELAANTAL RESERVEONDERDELEN**
- **CODE VAN HET RESERVEONDERDEEL**

Lijst van aanbevolen reserveonderdelen

OMSCHRIJVING	CODE
Complete trechter	TRAMOGG-S2
Hoofdmes	BS2.GTL.R
Tegenmes	BS2.GTC.R
Interne hamers	BS2.GTM.R
Benzinemotor	MOTORE0001.R, MOTORE0002.R
CARDANKOPPELING	MOTPF00001.R
Koppelas motoculteur	PERNO00008.R
Wielen	RUOTE0001.R

12 TECHNISCHE ONDERSTEUNING

De technische ondersteuning van F.B.C. SNC staat klaar voor al uw vragen.

Fabrikant	*F.B.C. SNC of Frati Omar & C.*
Adres	*Via Ponte Giulio, 74/A - Pordenone - Italië*
Telefoon	*+39 0427 700123*
Fax	*+39 0427 700400*
e-mail	*info@fbc-agriculture.com*
Machine	*Ecologische hakselaar*
Type/model	*Model vermelden*

13 PLAATS VAN DE VEILIGHEIDSSTICKERS OP DE MACHINE

De afbeeldingen op deze pagina tonen waar de pictogrammen zitten.





GEVAAR

Op de machine zijn passende veiligheidsstickers aangebracht.

Elke bediener moet hiervan goed kennisnemen en de betekenis van de afgebeelde symbolen kunnen herkennen.

Deze stickers mogen niet worden verwijderd, gewijzigd of vernietigd.

De eigenaar is verplicht ze te vervangen als ze beschadigd of onleesbaar zijn.

14 DEMONTAGE EN SLOOP VAN DE MACHINE

De machine bevat geen materialen die schadelijk kunnen zijn voor het milieu of voor de gezondheid van mensen. Er gelden daarom geen bijzondere voorschriften voor de sloop. Volg wel de regels van uw gemeente voor de afvalverwerking.



WAARSCHUWING. Verwijder de messen voordat u de machine sloopt. Ze hebben scherpe snijkanten en zijn daardoor gevaarlijk

STEMPEL ERKENDE DEALER